www.szlz.com.cn

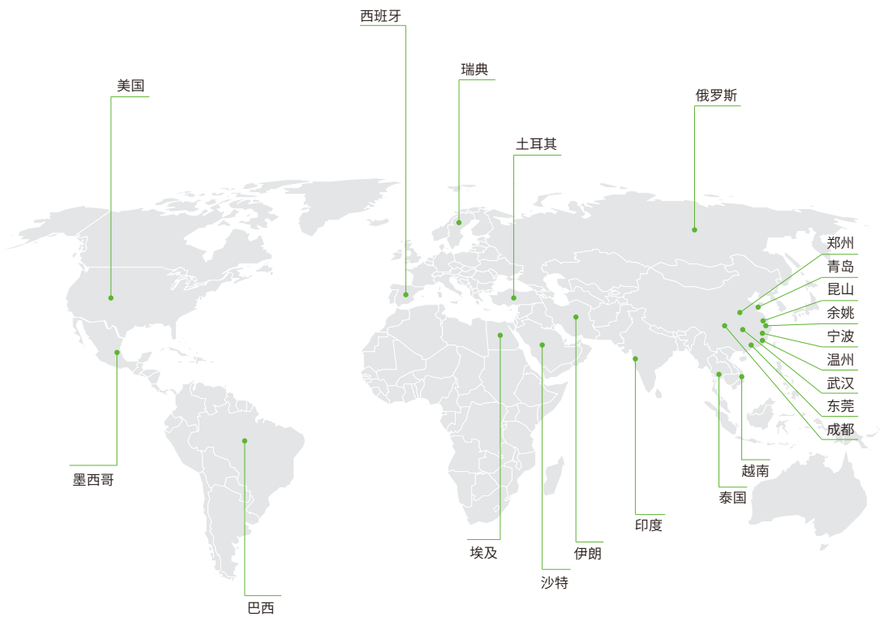

立注机械（苏州）公司（营销中心）
SUZHOU LIZHU MACHINERY CO.,LTD.

地址：江苏省苏州市相城区高铁新城蠡太路558号

Add:No.558 Litai Road, Xiangcheng District, Suzhou, China.

电话/Tel: 0512-6598 3406

网址/Http: //www.szlz.com.cn

邮箱/Mail: silver@szlz.com.cn

立注机械（安徽）公司（生产总部）
ANHUI LIZHU MACHINERY CO. ,LTD.

地址：安徽省芜湖市新芜经济开发区蟠龙大道168号

Add:No.168 Panlong Road, Wanzhi District, Wuhu City, Anhui, PRC.

电话/Tel: 0553-876 6555

邮箱/Mail: anhuilz88@163.com

关于产品的技术规格，照片，数据等，有可能在没有预告的情况下做出变更，请谅解。
本手册解释权归我公司所有，禁止无授权转载及复制。
Published in April 2024
Please contact us if any misquoting found in this brochure

Design provided by 微美设计155 0169 8895 in April 2024

Precision | Speed | Stable

立注机械
LIZHU INSERT MOLDING

VERTICAL INJECTION MOLDING MACHINE

立式注塑机

ABOUT LIZHU
关于立注

立注机械，汇聚了一批顶尖技术团队，于2011年在苏州设厂，致力于高速精密注塑机的自主研发和制造，填补国内高端立式注塑机的空白。2021年新建2万平米芜湖生产基地，重点生产大中型注塑机、电动注塑机、汽车内外饰材料成型机、冶金粉末成型机及承接国内外客户非标定制设备。

目前拥有2000吨以内各种型号的标准机、滑板机、圆盘机、多色机。广泛应用于电子、通讯、汽车、航天、医疗、家电、日用品、半导体封装等领域的塑料、硅胶、BMC、冶金粉末等材料成型。

立注机械务实的工匠精神加上持续的技术创新，已经取得了100多项发明及实用新型专利，为国家级高新技术企业。产品达到了国际先进水平，获得了TUV、CE、UL认证。

优良的品质和贴心的服务赢得了国内数千家客户的青睐，销售及服务网络遍布国内主要工业省份和亚欧美等三十多个国家。

LIZHU Machinery established in 2011, is a leading company in high-speed precision injection molding, based in Suzhou, China. Our aim is to revolutionize the industry with our advanced machines and innovative solutions.

At our modern production facility in Wuhu, we specialize in manufacturing large and medium-sized injection molding machines, including electric models and automotive material molding solutions. We offer a range of standard machines, such as sliding table, rotary table, and multi-color models, serving various industries like electronics, automotive, aerospace, medical, and semiconductor packaging. We excel in molding plastics, silicone, BMC, and metallurgical powders with exceptional accuracy.

Driven by our commitment to excellence, we have obtained multiple patents and achieved recognition as a national high-tech enterprise. Our products meet international standards and hold certifications like TUV, CE, and UL.

With a strong customer base in China and an extensive sales and service network covering major industrial provinces, we have expanded our presence to over 30 countries in Asia, Europe, and America.

Choose LIZHU Machinery for the future of injection molding.

MAIN PRODUCTS
主要产品

立式油电混合注塑机	Hybrid vertical injection molding machine
立式高速注塑机	High speed vertical injection molding machine
标准立式注塑机	Standard vertical injection molding machine
C型无机柱注塑机	Tie-barless vertical injection molding machine
立式多色多物料注塑机	Multi-color vertical injection molding machine
LSR-硅胶成型机	LSR-Silicon vertical injection molding machine
低压注塑成型机	Low pressure injection molding machine
汽车内外饰塑料成型机	Automotive exterior molding machine

* 我公司可以根据客户要求定制各种注塑成型机，包括提供成套自动化生产方案。
* We provide customized injection molding machine according customer's requirement and turn-key automation solutio.

CERTIFICATE
证书

ENTERPRISE CULTURE
企业文化

我们的目标：

成为世界一流企业的设备供应商。

我们的使命：

造一流的产品，创一流的品牌。

我们的经营理念：

诚信为本，服务至上，品质优先，科技创新。

我们的质量方针：

立足科技，注就品质。

我们的价值观：

客户：企业存在的理由。

感恩：用感恩的心做人，用爱赢得尊重。

责任：对自己负责，对企业负责，对社会负责。

OUR TARGET:

Become a world-class enterprise equipment supplier.

OUR MISSION:

Produce the best products, create the best brand.

OUR MANAGEMENT POLICY:

Be honest, fas tresponse, quality guarantee, technology innovation.

OUR QUALITY POLICY:

Based on science and technology, achieved quality.

OUR VALUE:

Client:The existence of the business reasons.

Thanksgiving: People with a grateful heart, to win respect and with love.

Responsibility: For ourselves,for our company,for the socially.

High Speed VIMM

电子连接器专用高速机

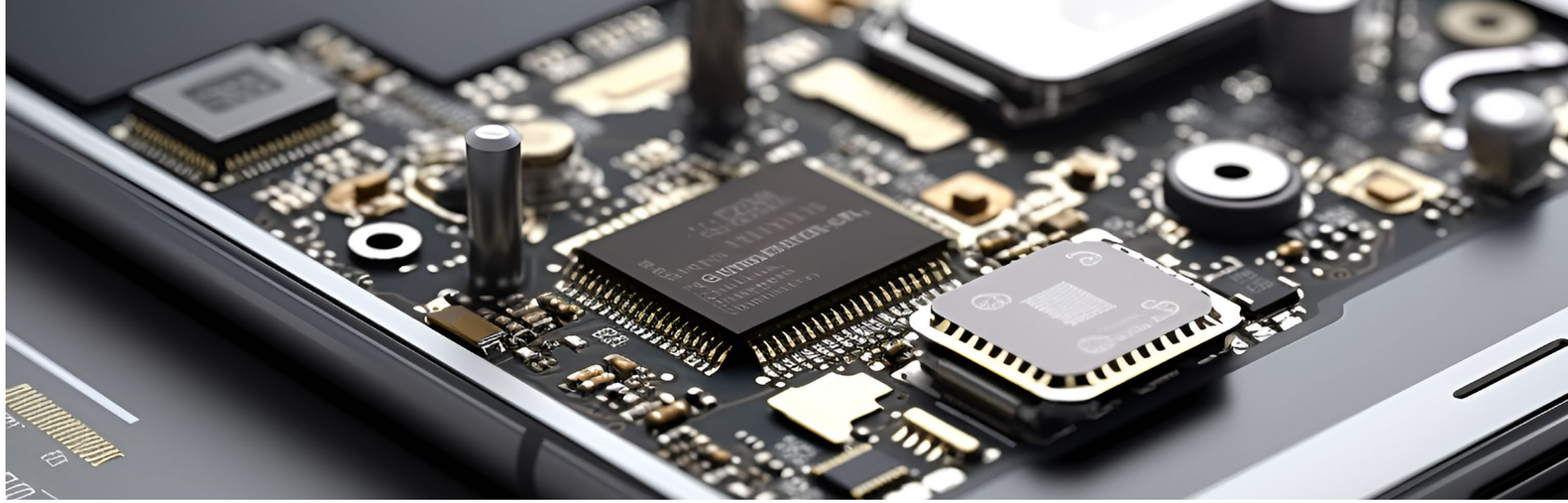

锁模力
Clamping force

40-80 Tons / 吨

射出量
Volume

0.1-30 Grams / 克

射出速度
Injection speed

500 mm/s

系列特点/Machine features:

- 立式锁模，立式射出，产品标配伺服系统。
- 锁模力：40-80吨，射出量：0.1-30克，射出速度：500mm/s。
- 加装立注自主研发的高速射出油路系统，射出速度及性能满足现有LCP、PA6T、PA4T等材料的应用，全闭环的油路设计，增加射出重复精度稳定性。
- 适用于有镶嵌类的产品，如电子零部件、手机连接器、电子传感器等高精密产品。
- 可选装单滑板、转盘、蓄能系统、电动射出系统。

- Vertical clamping, vertical injection, standard model with servo system.
- Clamping force:40-80tons
  Volume:0.1-30g
  Injection speed:500mm/s.
- Apply to thinwall insert products, thickness less than 0.01mm.such as electric parts,mobile connectors,sensors.
- Options:Add single sliding platen, rotary table; electric injection unit.
- High-Speed Injection and Fully Closed-Loop Hydraulic System.

技术参数/Technical parameter:

项目 Item			单位Unit	型号 Model								
				LZ-V400D高速机			LZ-V600D高速机			LZ-V800D高速机		
射出系统 Injection Unit	螺杆直径	Screw dia.	mm	Ø18	Ø20	Ø22	Ø18	Ø20	Ø22	Ø18	Ø20	Ø22
	射出压力	Injection pressure	Kg/cm²	2430	1970	1630	2765	2240	1850	3500	2835	2345
	理论射出容量	Theoretical shot volume	cm³	25	31	38	25	31	38	25	31	38
	射出量(PS)	Injection weight	g	22	28	34	22	28	34	22	28	34
			oz	0.8	1.0	1.2	0.8	1.0	1.2	0.8	1.0	1.2
	射出率	Injection rate	Cm³/sec	120	150	180	105	130	160	120	147	180
	螺杆行程	Screw stroke	mm	100			100			100		
	螺杆转速	Screw rate	rpm	630			630			500		
	射出速度	Injection speed	mm/s	475			418			470		
	单滑板尺寸	Sliding plate size	mm	425*450			450*500			545*500		

★ 本公司产品不断研发设计致规格有所变更时，恕不另行通知，可根据客户要求定制专用机型。
★ Our company products research and development design specifications to change, without prior notice, we can according to customer request special customized models.

Hybrid vertical injection molding machine

LZ-YD油电注塑成型机

系列特点/Machine features:

- 射出和储料系统采用高性能伺服电机驱动，高效的闭环控制，重复精度稳定，极大的提高产品的良率。
- 此机可增加高速射出系统，射出速度达到500mm/s，适用于手机连机器等薄壁成型产品。
- 适用范围：LCP连接器、精密接插件、需无尘车间生产的产品。
- 产品射出重量范围：0.1-150克
- 锁模力：根据需求从40吨-160吨。

- Injection unit and plasticizing unit use high performance motor,full closed-loop system,high repeatability and yields.
- Apply to medical products,automobile parts,and some precision parts.
- Injection speed:500mm/s.
- Injection weight:0.1-150g
- Clamping force:40-160tons

技术参数/Technical parameter:

ITEM	UNIT	UNIT I			UNIT II			UNIT III		
Screw Diameter	mm	22	25	28	28	32	35	32	35	40
Injection pressure	Kg/m²	2800	2450	2200	2600	2127	1870	2400	2127	1800
Shot volume	m³	38	49	61.5	73.8	96.5	112.5	120.5	144	188
Injection weight	g	30	39	49.2	59	77	89.6	96	115	150
Injection speed	Mm/sec				215	280	335			
Clamping force		60Tons								
		60Tons,80Tons,100Tons								
		60 Tons -160 Tons								

Remark: Special design or requirement should be discussed.

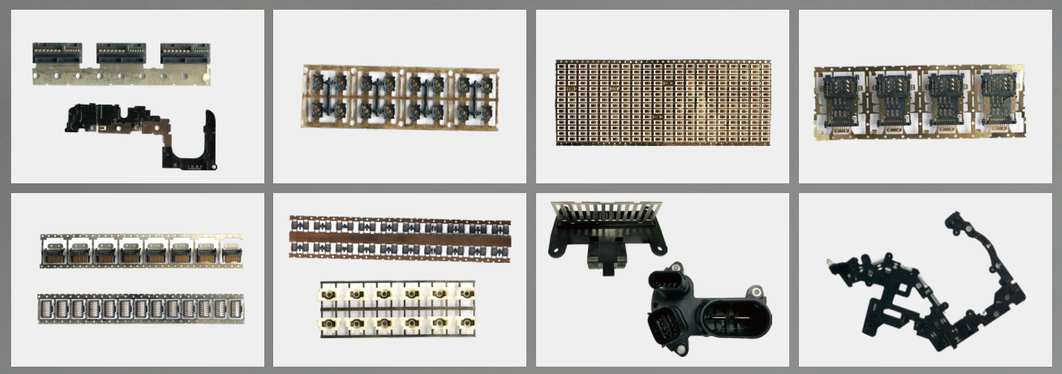

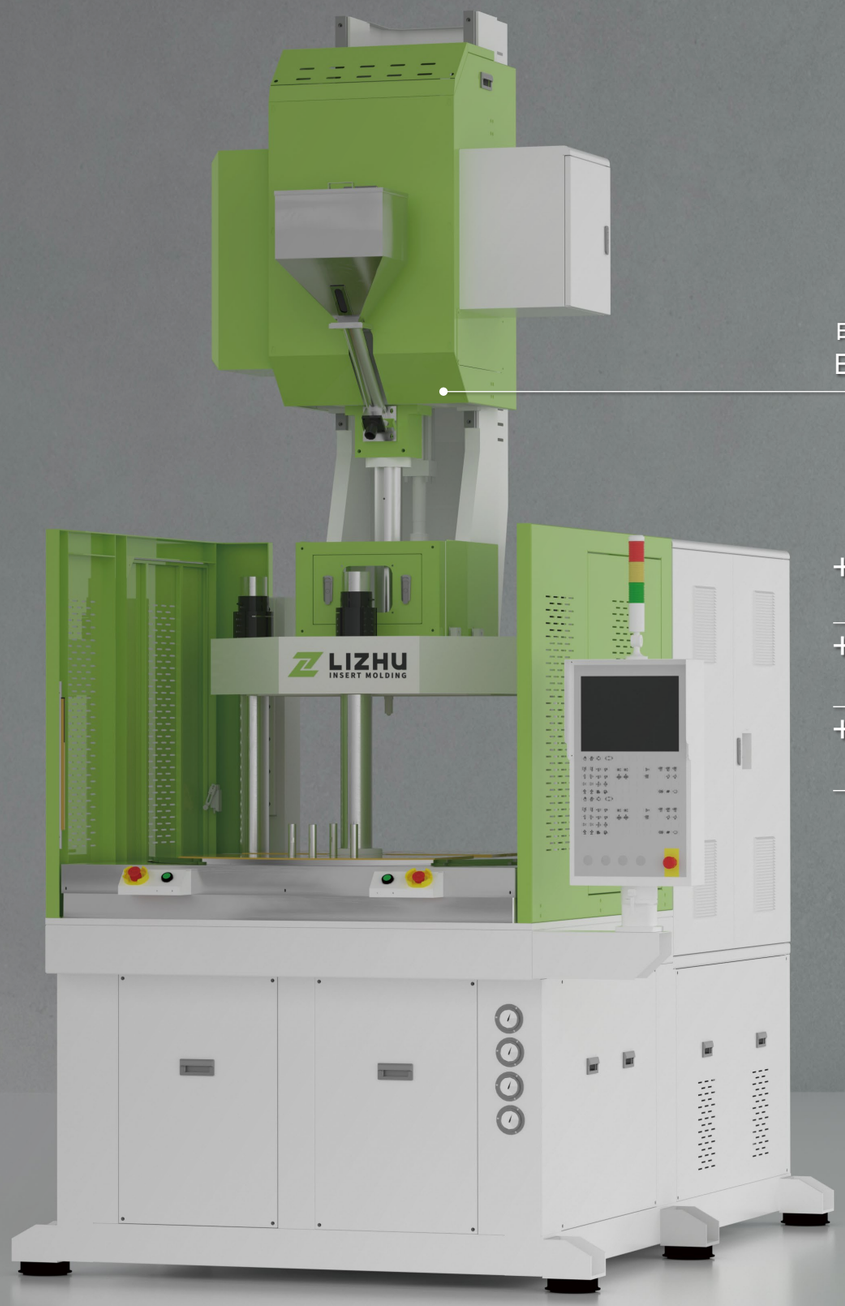

电动射出系统
Electric unit

+ 低能耗
Low energy

+ 超静音
Low noise

+ 高精密
High precision

Customized large size low base vertical injection molding machine

大型低工位定制立式注塑机

最大锁模力
Max clamping force

2000 Tons / 吨

最大注射量
Max volume

20000 Grams / 克

最大容模尺寸
Max mold size

2.5X2.5 Metres / 米

系列特点/Machine features:

- 机械抱闸锁模，适应各种尺寸模具且平衡稳定，避免小尺寸模具锁模力流失。
- 锁模单元与射出单元重叠安装，操作台面降低到800mm。
- 无大油缸锁模可减轻合模机构自重，完美实现合模低压保护模具功能。
- Clamping unit use screw rod with nuts, the design will reduce operation height at 800mm, easy load and unload moulds.
- Apply to electric car components and big injection volume parts.
- Clamping force:200-2000tons

Standard vertical injection molding machine

标准立式注塑机

系列特点/Machine features:

- 立式锁模，立式射出，适用于二次成型产品。
- 选项：电动射出系统、高速射出系统、标准伺服系统。
- 锁模力200吨以上机型，根据需求定制。

- Vertical clamping,vertical injection, apply to all kinds of inserts products.
- Options:Electric injection unit,high speed injection unit,energy-saving servo system.
- Above 200tons machine, we design according customer requirement.

LZ-Standard/标准

LZ-D Single sliding/单滑板

LZ-DP Double Sliding/双滑板

LZ-2R Rotary Table/转盘机

项目 Item			单位 Unit	LZ-350/LZ-350D/LZ-350-2R			LZ-450/LZ-450D/LZ-450-2R			LZ-600/LZ-600D/LZ-600-2R			LZ-800/LZ-800D/LZ-800-2R			LZ-1000/LZ-1000D/LZ-1000-2R			LZ-1200/LZ-1200D/LZ-1200-2R			LZ-1600/LZ-1600D/LZ-1600-2R			LZ-2000/LZ-2000D/LZ-2000-2R		
射出系统 Injection unit	螺杆直径 Screw dia.		mm	25	28	30	25	30	35	30	35	40	35	40	45	40	45	50	45	50	55	50	55	60	55	60	65
	射出压力 Injection pressure		kg/cm²	2150	1715	1495	2150	1740	1280	2645	1945	1485	2170	1660	1313	2200	1738	1408	2200	1800	1492	2150	1777	1493	2203	1851	1252
	理论射出容量 Theoretical shot volume		cm³	49	62	70	60	85	115	99	135	175	144	188	238	200	254	314	286	353	427	392	475	565	594	707	830
	射出重量 Shot weight		g	44	55	62	53	76	101	87	119	155	128	166	210	176	224	277	255	312	377	350	420	500	558	664	780
			oz	1.5	1.9	2.2	1.9	2.7	3.6	3.1	4.2	5.5	4.5	5.9	7.4	6.2	7.9	9.8	8.9	11	13.3	12.2	14.8	17.6	19.7	23.4	27.5
	射出率 Injection rate		cm³/sec	63	80	91	63	91	125	91	125	163	125	163	206	150	190	235	190	235	284	235	284	339	284	339	397
	螺杆行程 Screw stroke		mm	100			120			140			150			160			180			200			240		
	螺杆转速 Screw rate		rpm	0-350			0-350			0-350			0-350			0-350			0-350			400			400		
	射出速度 Injection speed		mm/s	130			130			130			130			120			120			120			120		
	温度控制段数 Temperature section(zone)		-	5			5			5			5			5			5			5			5		
锁模系统 Clamping unit	锁模力 Clamping force		tons	35			45			60			80			100			120			160			200		
	开模力 Opening force		tons	3.8			4.3			9.2			14			17			20			20			25		
	固定台面 Fixed table	模板尺寸 Table size	mm	480*330			530*380			650*490			750*520			820*600			920*760			1060*800			1730*765		
		柱内间距 Tie bar	mm	350*200			390*240			490*330			550*330			590*380			660*500			760*500			1020*455		
	单滑板尺寸 Single sliding table size		mm	345*350			386*420			485*500			545*500			585*550			620*750			750*750			1000*730		
	转盘台面 Rotary table	模板尺寸 Table size	mm	700			800			900			1000			1100			1300			1600			1800		
		最大容模尺寸 Max mold size	mm	400*220			420*270			430*310			500*330			560*350			710*435			750*600			840*650		
	最小模厚 Min. mold thickness		mm	140			160			200			250			250			300			350			400		
	开模行程 Opening stroke		mm	180			200			200/250			250			250			300			350			400		
	开模距离 Opening daylight		mm	320			360			400(fixed)/450(rotary)			500			500			600			700			800		
电力系统 Electric unit	顶出力 Ejector force		tons	1.5			1.5			1.5			3			3			5			6			6		
	顶出行程 Ejector stroke		mm	37(Fixed)		100(sliding,rotary)	37(Fixed)		100(sliding,rotary)	37		100	50		100	50		100	50		100	50		100	100		
	最大压力 Max. Pressure		kg/cm²	140			140			140			140			140			140			140			170		
	油箱容量 Oil tank volume		liters	100(Fixed table)/140(sliding)/160(rotary)			120(Fixed table)/160((sliding,rotary)			165(Fixed table)/260(sliding)/290(rotary)			200(Fixed table)/280(sliding,rotary)			310(Fixed table)/330(sliding,rotary)			350(Fixed table)/380(sliding,rotary)			480(Fixed table)/560(sliding.rotary)			510(Fixed table,sliding,rotary)		
	冷却水用量 Cooling water volume		liters/hr	50			50			60			80			80			80			80			80		
	电机 System Motor		kw	5.5			5.5			7.5			18.5			22			30			37			47		
	电热 Heater		kw	4.5			5.8			6.6			8.8			11			13			16			17		
	平均电量 Total wattage		kw	10			11.3			14.1			27.3			33			43			53			64		
其他 Other	机器重量 Machine weight		tons	1.2	1.4	1.6	1.5	1.8	3.2	2.7	2.9	3.9	2.8	3.0	4.7	3.7	4.0	7.5	5.7	6.5	8.5	7.9	8.5	11	11	12	21
	机器尺寸 Machine size (L*W*H)		m	1.76*0.95*2.18	1.87*0.95*2.27	2.15*1.4*2.3	1.9*1.1*2.5	2.1*1.1*2.6	2.3*1.4*2.6	2.2*1.2*2.8	2.4*1.25*2.85	2.7*1.75*2.6	2.1*1.2*3.1	2.4*1.2*3.2	2.8*1.7*2.9	2.3*1.4*3.0	2.5*1.4*3.1	2.74*1.7*2.9	2.6*1.6*3.5	3.0*1.6*3.6	3.1*2.3*3.3	2.9*1.8*3.8	3.3*1.8*3.9	3.4*2.4*3.3	3.1*W2.0*H4.7	3.2*W2.2*H4.9	4*3*3.4

产品规格不断更新，恕不令行通知。
Remark:Due to continuous developmment of our products,specifications are subject to change without prior notice.

Tie-barless Injection Molding Machine

LZ-C型无机柱系列机型



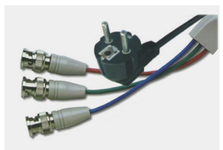
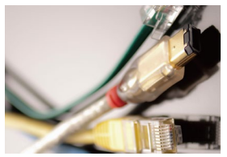

系列特点/Machine features:

- 立式直压锁模，卧式射出，无机柱设计，三面开放空间，中文/英文电 控，荧幕显示，机构结构性强，速度快。
- C型结构，一体成型，寿命长，便于嵌入及取出，便于自动化作业。射座高度整体水平升、降调整(有手动、自 动两种方式)。
- 可根据客户产品需求选择标准、圆盘、滑板等。

- Vertical clamping horizontal injection design.
- C frame,Tie barless design, 3 sides opening,easy load and unload inserts and parts.
- Horizontal injection can choose big volume injection unit.
- Apply to all kinds of PVC plugs.

技术参数/Technical parameter:

项目 Item			单位Unit	型号 Model					
				LZ-C450/C450DP/C450-2R			LZ-C750/C750DP/C750-2R		
射出系统 Injection Unit	螺杆直径	Screw Diameter	mm	ϕ32	ϕ36	ϕ40	ϕ36	ϕ40	ϕ45
	射出压力	Injection Pressure	kg/cm²	1531	1210	980	1620	1313	1037
	理论射出容量	Theoretical Shot Volume	cm³	105	132	163	163	201	254
	射出量(PS)	Shot Weight (PS)	g	97	122	151	150	186	235
			oz	3.4	4.3	5.3	5.3	6.6	8.3
	射出率	Injection Rate	cm³/sec	66	84	104	103	128	161
锁模系统 Clamping Unit	锁模力	Clamping Force	ton	45			75		
	上模板尺寸	Top Platen Size	mm	270x580			320x580		
	下模板尺寸	Bottom Platen Size	mm	280x580 / --- / ---			330x580 / --- / ---		
	容模尺寸	Mold Size	mm	---			---		
	最小模厚	Minimum Mold Thickness	mm	175			200		
	开模行程	Opening Stroke	mm	200			270		
	最大开模距离	Maximum Open Daylight	mm	375			470		
	射嘴中心	Nozzle Center Height	mm	150±20			170±20		
	射嘴中心距离	Nozzle Center Distance	mm	75			95		
	顶出力	Ejector Force	ton	1.1			1.1		
	顶出行程	Ejector Stroke	mm	90 / 140 / 140			90 / 140 / 170		
其他 Others	滑板尺寸	Sliding Table Size	mm	--- / 930X340 / ---			--- / 1100X390 / ---		
	滑板行程	Sliding Table Stroke	mm	--- / 480 / ---			--- / 570 / ---		
	圆盘直径	Rotary Table Diameter	mm	--- / --- /ϕ800			--- / --- /ϕ1000		
	系统最大压力	Hydraulic System Pressure	Kg/cm²	140			140		
	油箱容积	Oil Tank Volume	L	184			309		
	电机马力	Electric Power	hp(kW)	10(7.5)			15(11)		
	电热容量	Barrel Heating Power	kW	4.75			7.45		
	总用电量	Total Wattage	kW	12.25			18.45		
	机器尺寸	Machine Dimension(approx.)	m	2.2X0.9X2.1 / 2.2X1.5X2.1 / 2.6X1.0X2.1			2.6X0.9X2.4 / 2.6X1.9X2.4 / 3X1.1X2.4		
	机器重量	Machine Weight(approx.)	t	3.2 / 3.4 / 3.5			4.4 / 4.6 / 4.6		

★ 本公司产品不断研发设计致规格有所变更时，恕不另行通知，可根据客户要求定制专用机型。
★ Our company products research and development design specifications to change, without prior notice, we can according to customer request special customized models.

LZ-C450

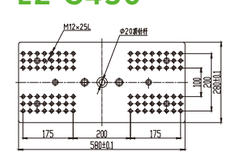
下模板/Below Plate

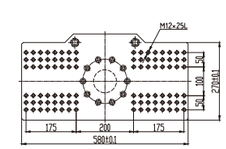
上模板/Upper Plate

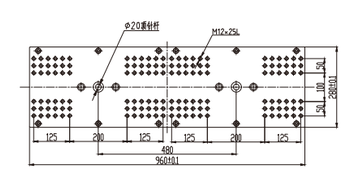
双滑板/Double Slide

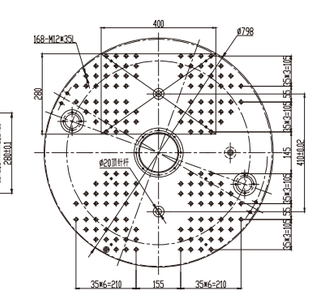
圆盘/Rotary Table

LZ-C750

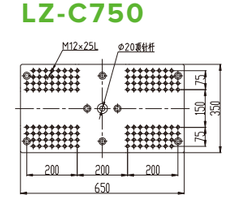
下模板/Below Plate

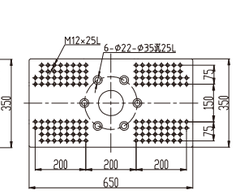
上模板/Upper Plate

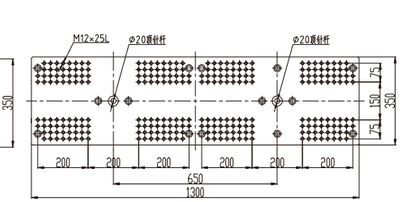
双滑板/Double Slide

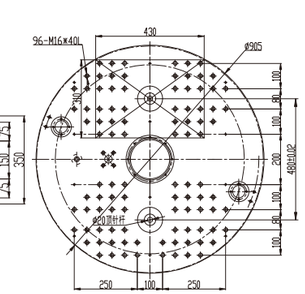
圆盘/Rotary Table

LZ-JS
Vertical horizontal series
LZ-JS立卧角式系列机型

锁模力
Clamping force

45-2000 Tons / 吨

射出量
Volume

0.1-20000 Grams / 克

最大容模尺寸
Max mold size

2.6X2.6 Metre / 米

汽车内外饰板

家电装饰板

汽车玻璃包边

嵌件成型产品

系列特点/Machine features:

- 立式锁模，卧式射出。
- 此类机台设计可根据客户的产品需求，定制不同的锁模力和射出 机构，可以自由搭配，此机台工作台面非常低，易操作。适用于汽车玻璃包边，汽车家电内外饰带螺牙套的水管接头等类似产品。

- Vertical clamping and horizontal injection design.
- LZ-JS vertical horizontal series, able to contain large-scale mold with longer opening stroke and large injection weight.
- Applicable to large-scale products with insert molding process.

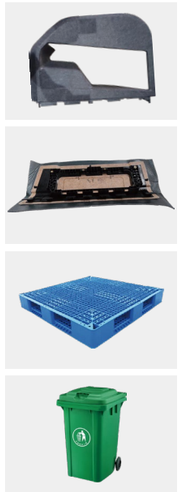

LZ-Multicolor vertical injection molding machine

LZ-SL系列多色(多物料)注塑机

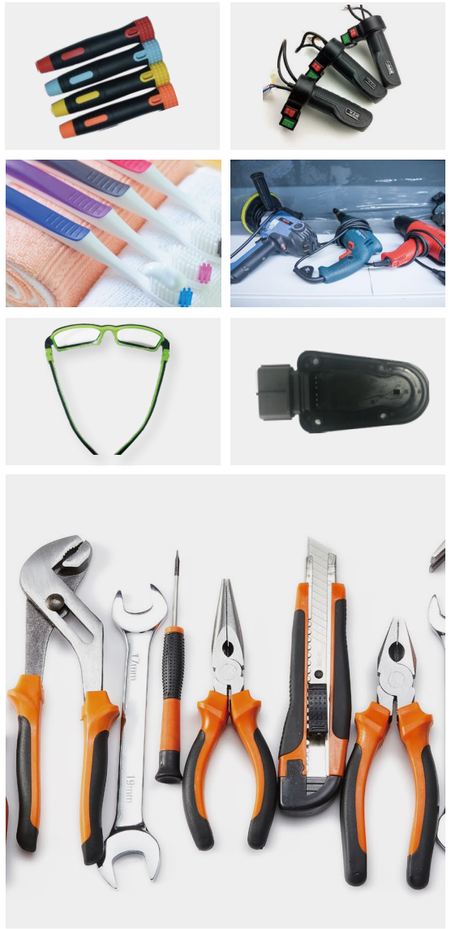

系列特点/Machine features:

- 整机液压系统采用进口阀件。
- 触摸屏电脑控制。
- 机型选择：单色、双色、三色等。
- 伺服转盘可选二站式、三站式及多站式等。

- Suction valve for Hydraulic system.
- Touch screen for computer controlled.
- Options：Single color, dual color, tricolor, etc.
- Servo rotary can choose two station, three station and muti-station. Etc.

LZ-Cold pressing and hot pressing molding machine

LZ-冷压及热压电感一体成型机

系列特点/Machine features:

- 主要针对电感产品的金属粉末压模成型设计，PLC可编程控制，预留接口，提供定制化的服务。
- 机台验收标准：模板平行度正负 0.02mm，锁模保压重复0.2T 内。
- 标准型号：15 吨、35 吨、55 吨、100 吨、200 吨、500吨。
- 可选配控制系统：台达、欧姆龙、西门子、三菱等。

- Mainly for inductor metal powder molding design,PLC controller, provide customized design service.
- Machine acceptance:Platen balance ± 0.02mm,holding pressure replease ±0.2T during production.
- Model:15T, 35T, 55T, 100T,200T,500T.
- PLC option:Delta,Omron,Siemens,Mitsubishi.

冷压机

热压机

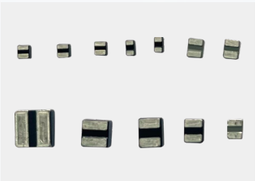

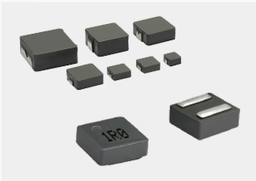

LZ-Automotive exterior molding machine

LZ-汽车、家电内外饰冲切成型机

选项/Options:

- **冲切模式 Blanking**
- **热压模式 Hot pressing**

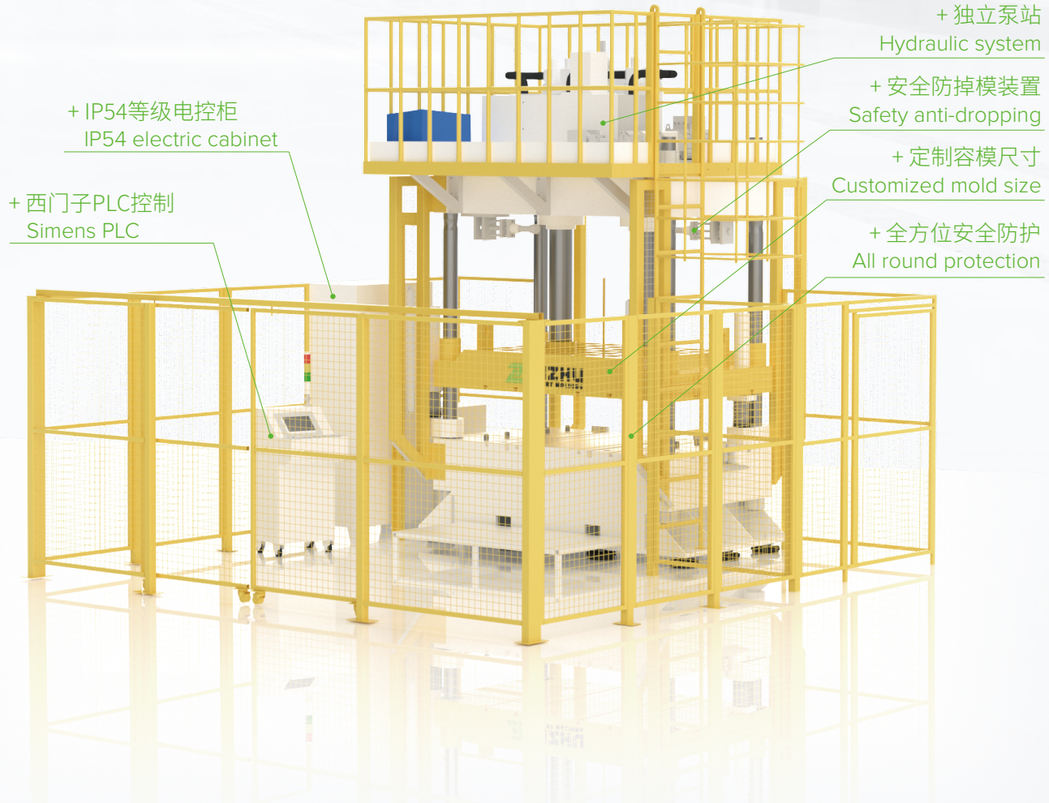

真木热压

碳纤维板热压

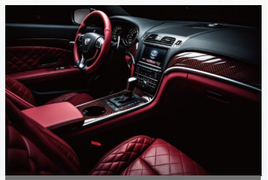

真皮包覆热压

金属板覆膜热压

Parts parameter
配件参数

标准配置	Standard Device
双缸平衡式注射系统	Double-Cylinder balanced type injection system
比例压力.比例速度射胶调整	Injection adjustment of proportional pressure and speed
背压调节装置	Back pressure adjustment device
调模	Parameter adjustment
高速闭模	High -speed clamping
低压模保	Low pressure mold protection
多次顶出	Multi-ejection
机械、电气、安全装置	Mechanical、electric and safety device
润滑系统	Lubrication System
油压全比例控制	Oil pressure scaling control
全电脑控制	All control led by computers
模具记忆系统 500 组	Mold memory system 500sets
线性位移传感器控制射胶	Linear displacement sensor control glue
安全光栅	Security door
多层密码管控	Multi-layer password control

选配装置	Optional Device
弹簧料嘴	Shot off nozzle
抽芯吹气装置	Core and air blow
热流道集成系统	Hot runner integrated system
独立顶针	Independent ejector
电气安全模块	Electric safety module
整机欧规安全标准(TUV)	Fully safety euro-standard(TUV)

机型功能选配	Machine function(optional)
单滑板功能	Single sliding platen
双滑板功能	Double sliding platen
转盘功能(2.3.4 站)	Rotary table (2.3.4 stations)

注意: 当你有成型PC、硬质PVC等工程塑料制品的计划，请您让我们知道。正常情况下改善技术规格参数，不予另行通知。
除了上述表格中技术差数以外，尚需要更详细的资料，请垂询。

NOTE: Please keep us informed if you have any plans concerning the engineering plastic products such as molding PC, PVC and so on. We reserve the rights to amend the technical paraments without prior notification in normal conditions. Besides the technical parameters in the table, if you need more details, please feel free to contact.

电控单元选配		Controller unit（Optional）
	LNC	以太网接口，伺服轴控接口，硬件扩充接口 触摸全彩 TFT12 寸显示屏，real-time 实时作业系统 Ethernet interface, Servo Axis port, hardware expanding port. Colorful touch 12” screen, real-time production system Euro-standard 67# interface
	TECHMATION	以太网接口，硬件扩充接口 触摸全彩 TFT12 寸显示屏，real-time 实时作业系统 Ethernet interface, hardware expanding port. Colorful touch 12” screen, real-time production system Euro-standard 67# interface
	KEBA	以太网接口，硬件扩充接口 触摸全彩 TFT12 寸显示屏，real-time 实时作业系统 Ethernet interface, hardware expanding port. Colorful touch 12” screen, real-time production system Euro-standard 67# interface

油压系统控制单元	Hydraulic system	
PQ 开环控制系统/opening loop system 油研定量泵+油研双比例阀		YUKEN proportional valve + double proportional valve
伺服节能系统/Servo energy-saving system 伺服电机+SETTIMA 螺杆泵		Servo motor + SETTIMA screw pump
高精密伺服系统/high precision servo system 伺服电机+SETTIMA 螺杆泵+YUKEN 伺服泵		Servo motor + SETTIMA screw pump + YUKEN servo valve
油电混合系统/Hybrid system 电动射出组合+伺服电机+SETTIMA 螺杆泵	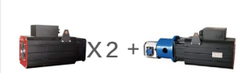	Electric injection unit + Servo motor + SETTIMA screw pump

Mold Platen
机器模板尺寸图

LZ-350系列机型/LZ-350 Series

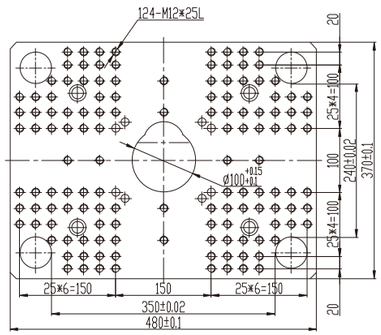

上模板/Upper Plate

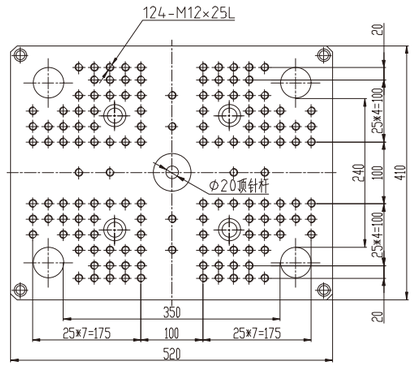

下模板/Below Plate

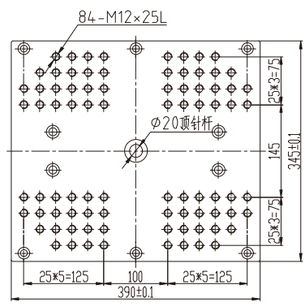

单滑板/Single Slide

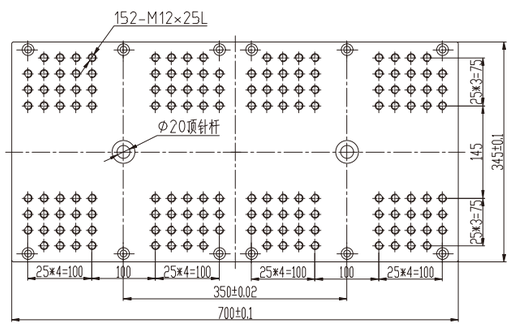

双滑板/Double Slide

LZ-350圆盘机/LZ-350 Rotary Series

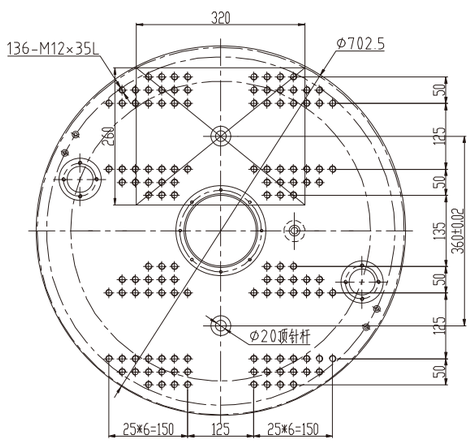

圆盘/Rotary Table

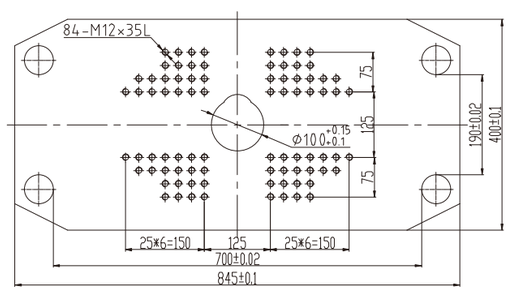

上模板/Upper Plate

Mold Platen
机器模板尺寸图

LZ-450系列机型/LZ-450 Series

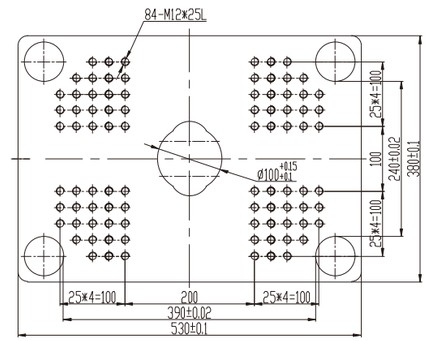

上模板/Upper Plate

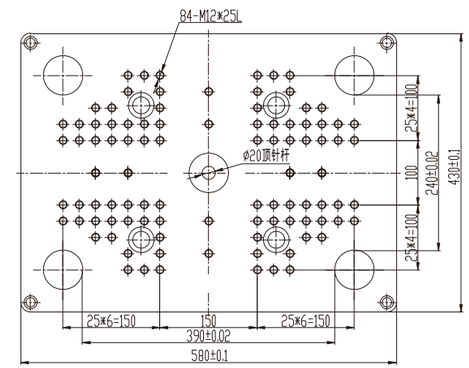

下模板/Below Plate

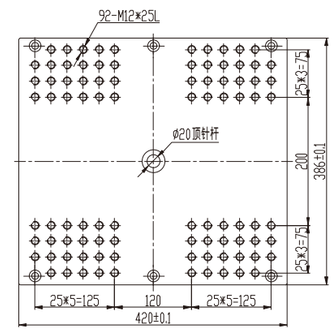

单滑板/Single Slide

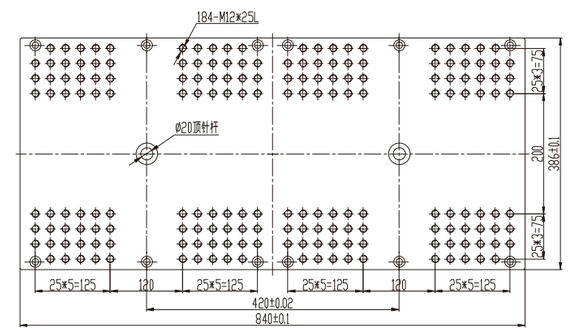

双滑板/Double Slide

LZ-450圆盘机/LZ-450 Rotary Series

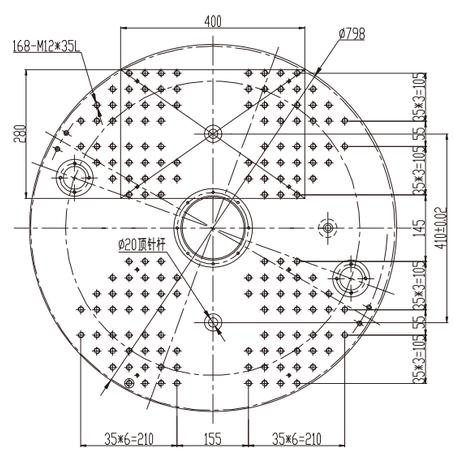

圆盘/Rotary Table

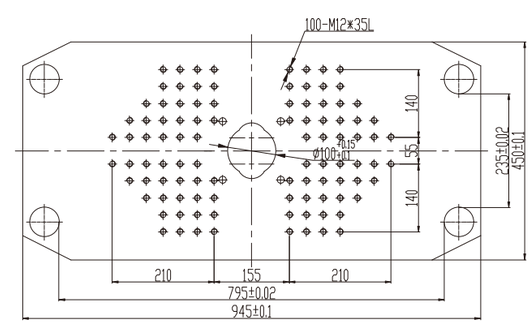

上模板/Upper Plate

Mold Platen
机器模板尺寸图

LZ-600系列机型/LZ-600 Series

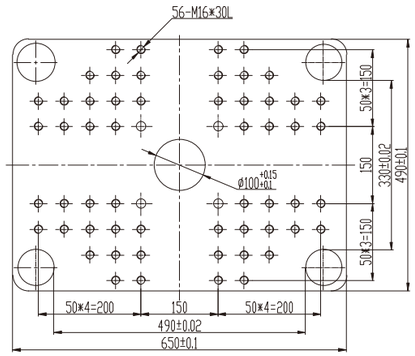

上模板/Upper Plate

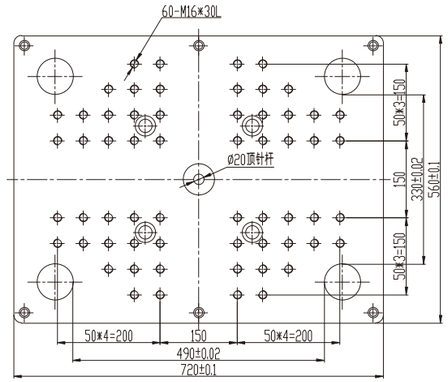

下模板/Below Plate

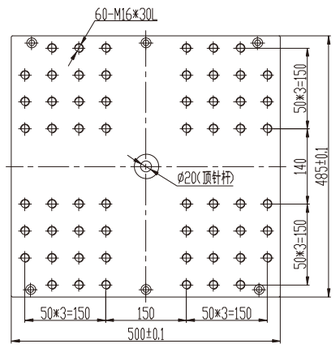

单滑板/Single Slide

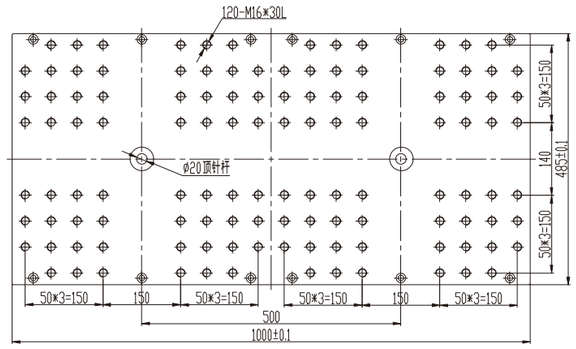

双滑板/Double Slide

LZ-600圆盘机/LZ-600 Rotary Series

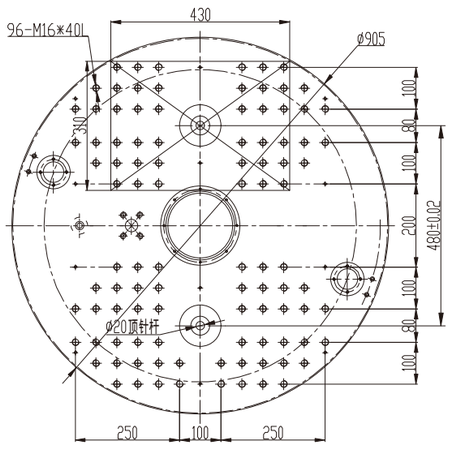

圆盘/Rotary Table

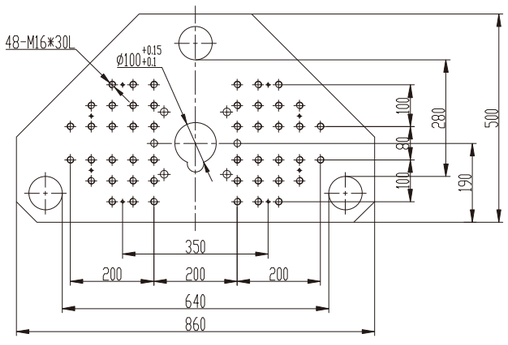

上模板/Upper Plate

Mold Platen
机器模板尺寸图

LZ-800系列机型/LZ-800 Series

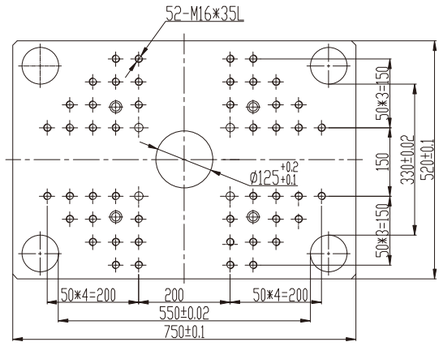

上模板/Upper Plate

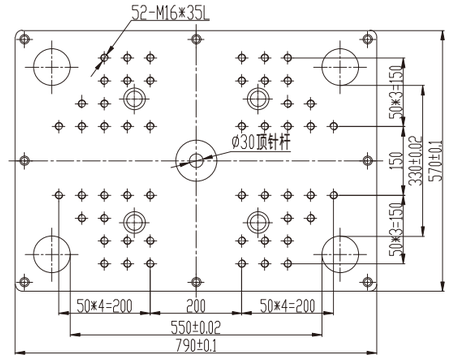

下模板/Below Plate

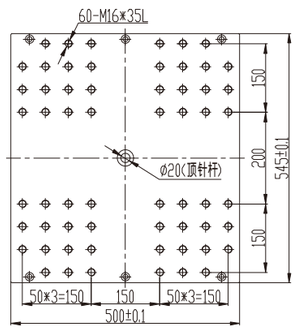

单滑板/Single Slide

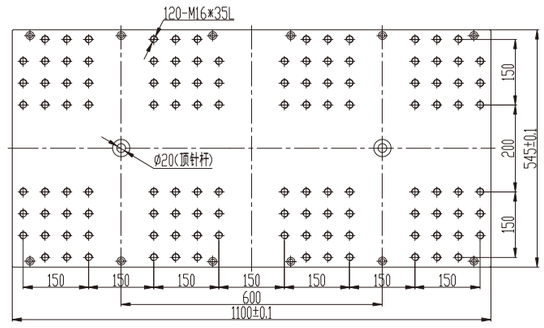

双滑板/Double Slide

LZ-800圆盘机/LZ-800 Rotary Series

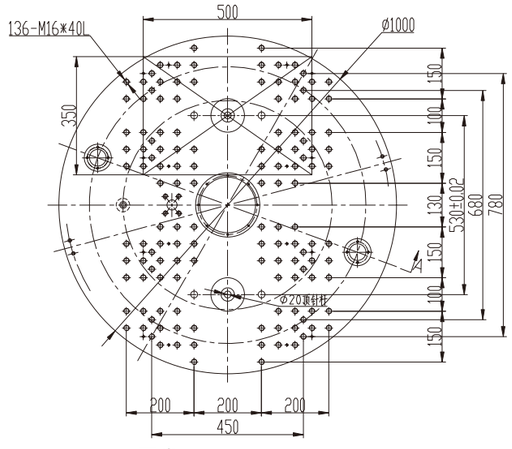

圆盘/Rotary Table

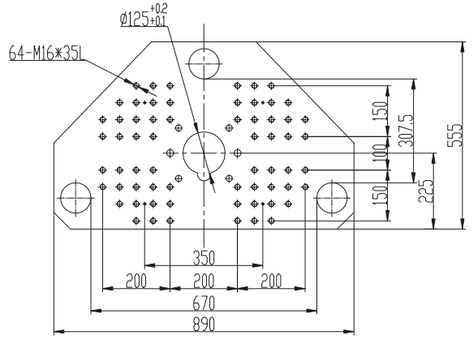

上模板/Upper Plate

Mold Platen
机器模板尺寸图

LZ-1000系列机型/LZ-1000 Series

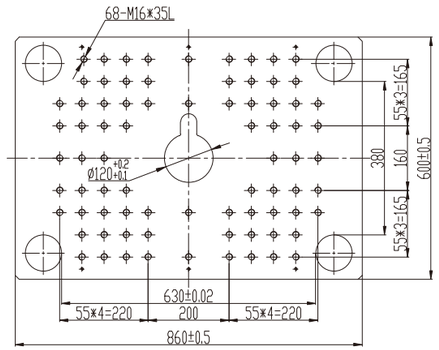

上模板/Upper Plate

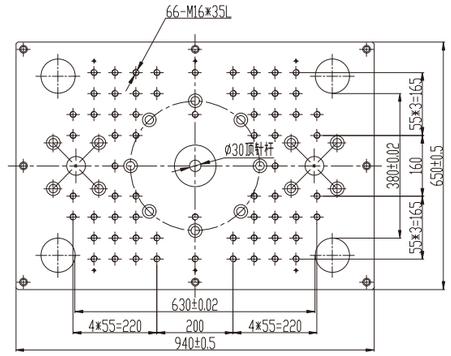

下模板/Below Plate

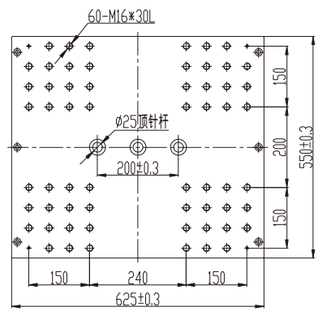

单滑板/Single Slide

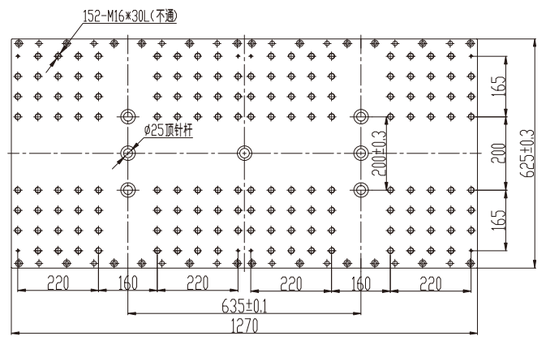

双滑板/Double Slide

LZ-1000圆盘机/LZ-1000 Rotary Series

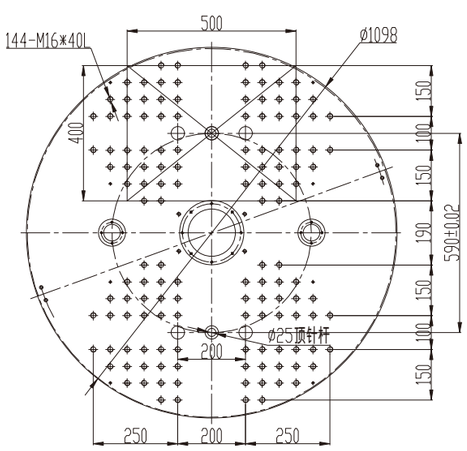

圆盘/Rotary Table

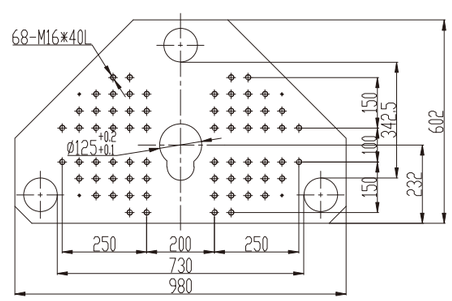

上模板/Upper Plate

Mold Platen
机器模板尺寸图

LZ-1200系列机型/LZ-1200 Series

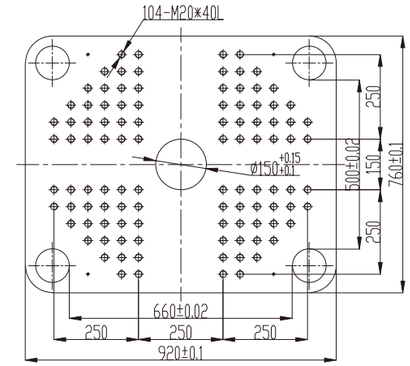

上模板/Upper Plate

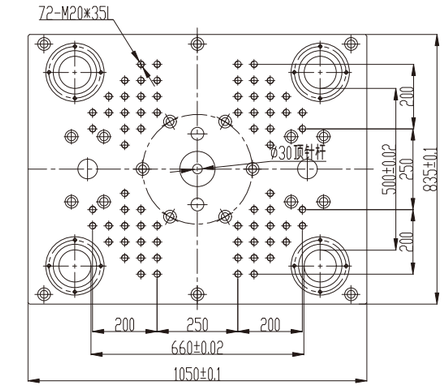

下模板/Below Plate

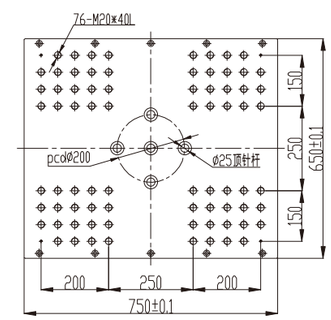

单滑板/Single Slide

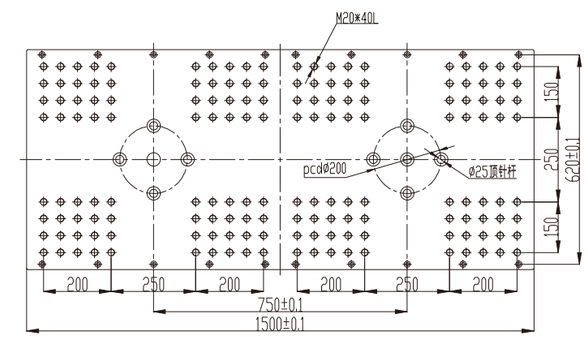

双滑板/Double Slide

LZ-1200圆盘机/LZ-1200 Rotary Series

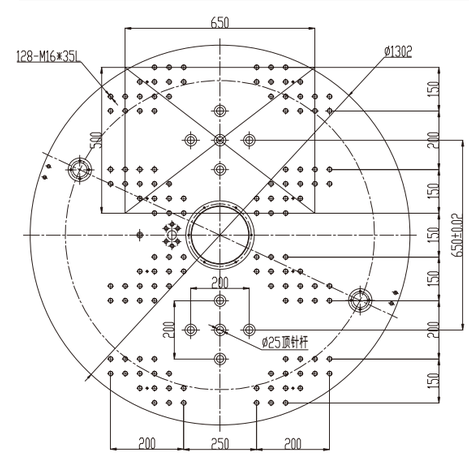

圆盘/Rotary Table

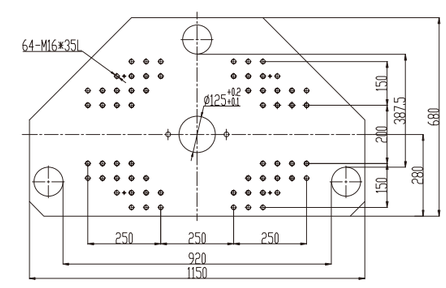

上模板/Upper Plate

Mold Platen
机器模板尺寸图

LZ-1600系列机型/LZ-1600 Series

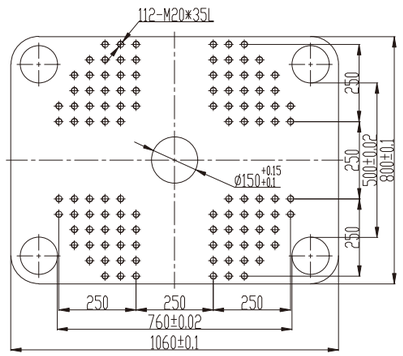

上模板/Upper Plate

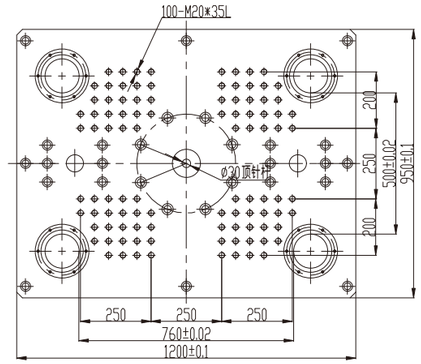

下模板/Below Plate

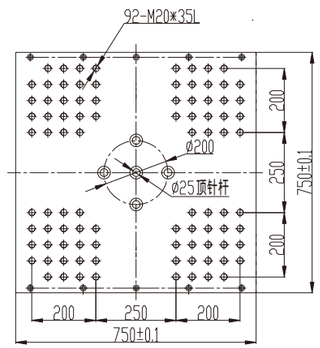

下滑板/Below Slide

LZ-1600圆盘机/LZ-1600 Rotary Series

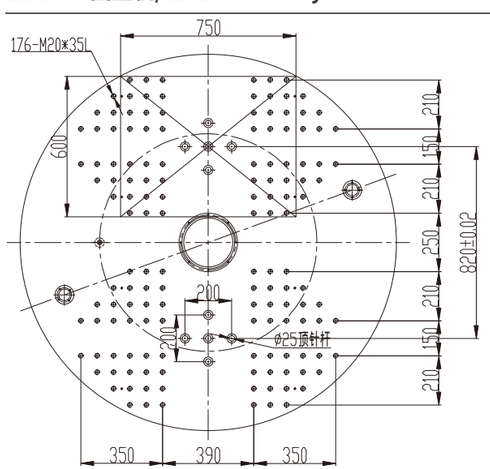

圆盘/Rotary Table

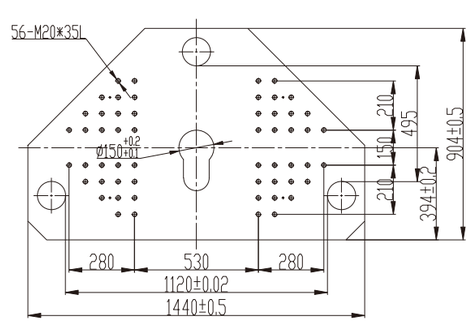

上模板/Upper Plate

Mold Platen
机器模板尺寸图

LZ-LB-1200-2R Series

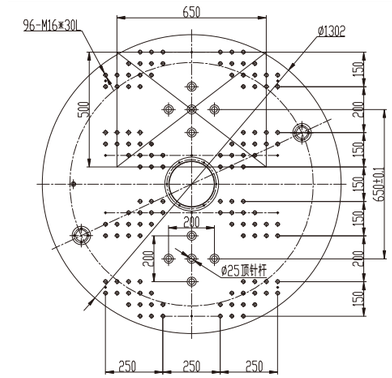

圆盘/Rotary Table

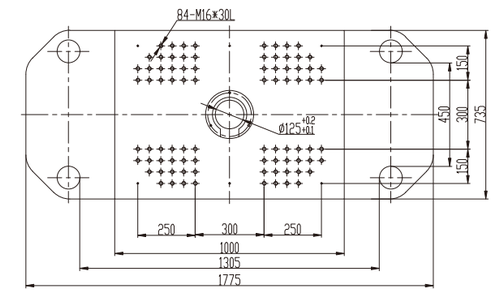

上模板/Upper Plate

LZ-LB-1600-2R Series

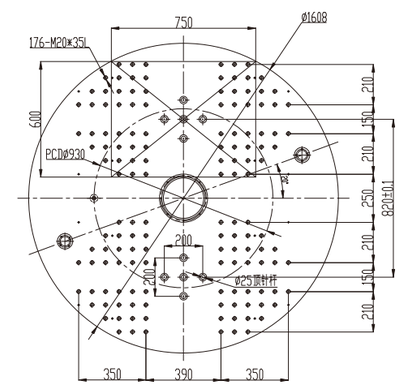

圆盘/Rotary Table

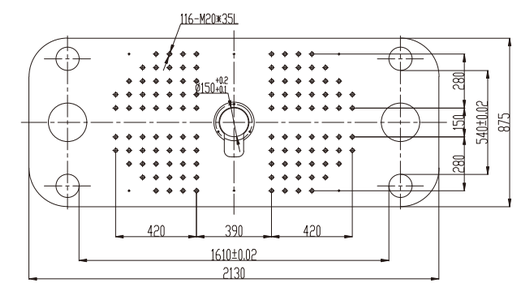

上模板/Upper Plate

LZ-LB-2000-2R Series

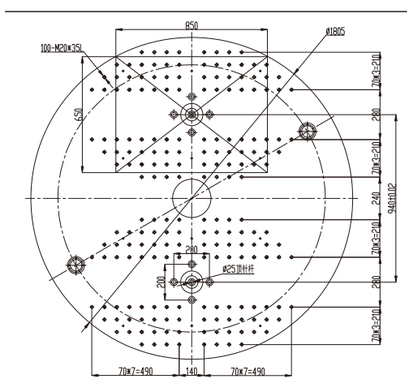

圆盘/Rotary Table

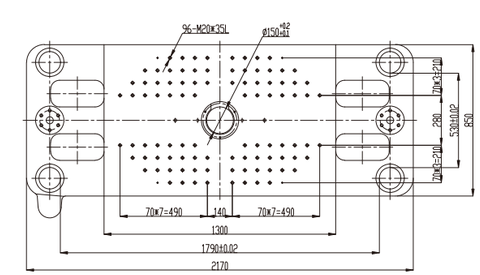

上模板/Upper Plate

Mold Platen
机器模板尺寸图

LZ-V400系列机型/LZ-V400 Series

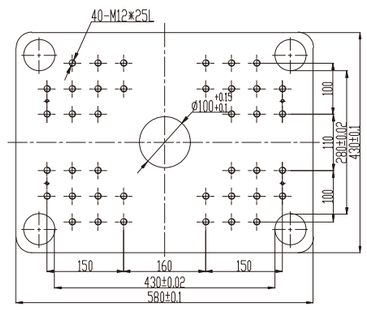

上模板/Upper Plate

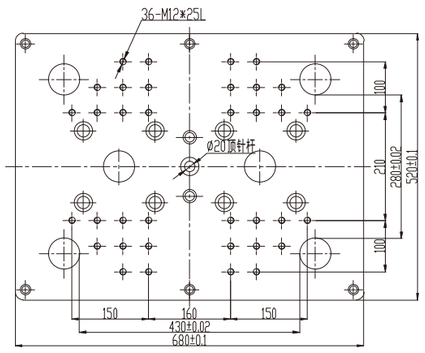

下模板/Below Plate

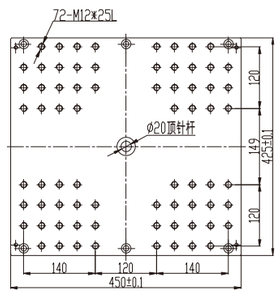

下滑板/Below Slide

LZ-V600系列机型/LZ-V600 Series

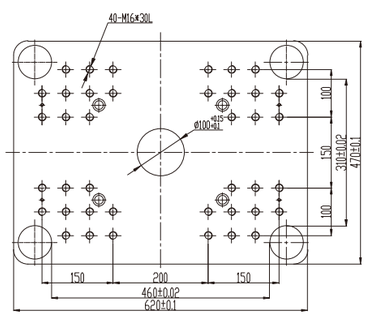

上模板/Upper Plate

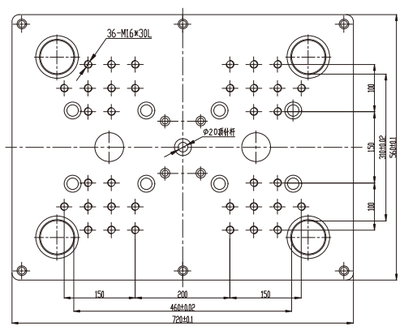

下模板/Below Plate

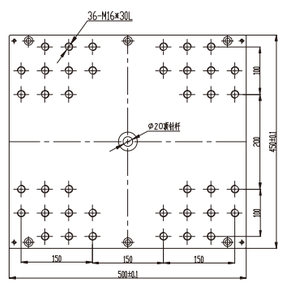

上滑板/Upper Slide

Mold Platen
机器模板尺寸图

LZ-V800系列机型/LZ-V800 Series

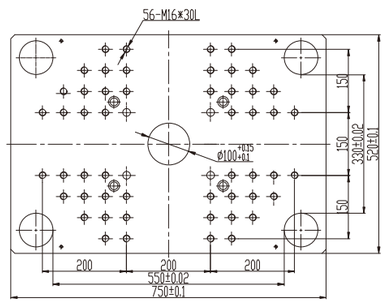

上模板/Upper Plate

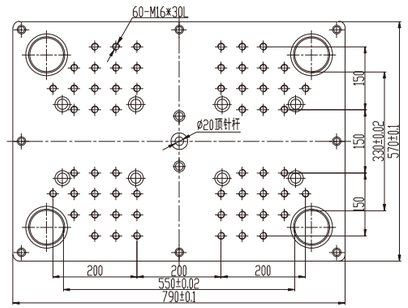

下模板/Below Plate

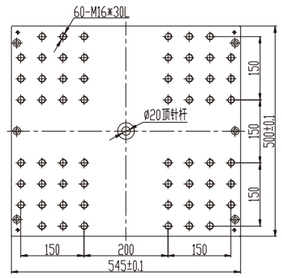

上滑板/Upper Slide

LZ-JS20000系列机型/LZ-JS20000 Series

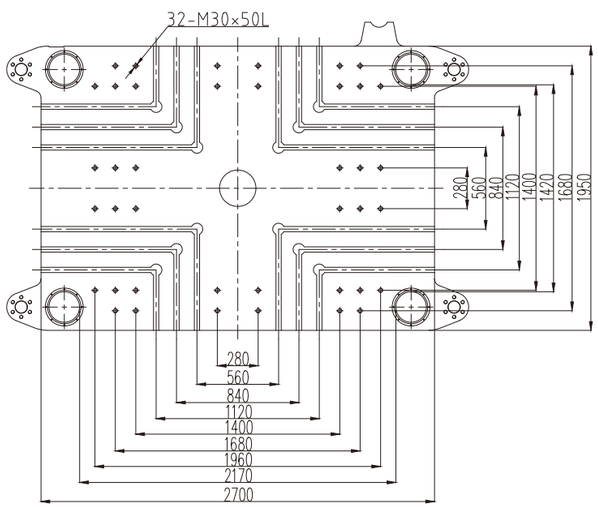

上模板/Upper Plate

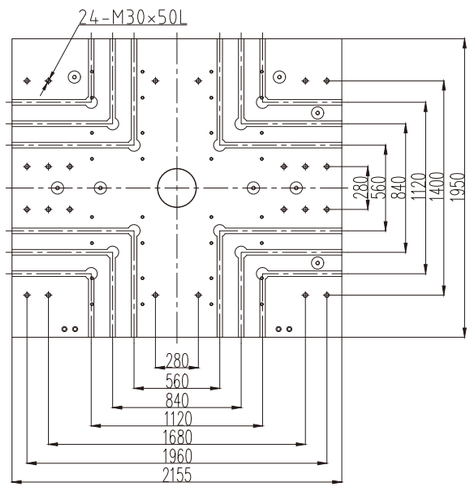

下滑板/Below Slide

Comprehensive pre-sales, in-sales, and after-sales service for you.

我们为您建立完善的售前、售中、售后服务。

售前服务

我们专业的技术和丰富的应用经验为您提供全方位的售前咨询。

帮助您设计模具及设备选型。

Before-sale service

Our professional expertise and extensive application experience enable us to provide comprehensive pre-sales consulting services. We are here to assist you in designing molds and selecting the right equipment for your needs.

售中服务

我们为您所购设备进行安装调试，直至产品合格生产。

我们将对您工厂技术人员及操作人员免费提供专业培训，直到完全掌握设备的使用及常规维护。

The sale of service

We offer installation, debugging, and free professional training for your factory's technical and operating personnel until they have a complete understanding of equipment usage and routine maintenance.

售后服务

我们将对您的产品进行三包一年服务。

我公司对所售设备终生维修，

我公司服务部承诺24小时内响应，保证及时排除故障，恢复生产。

我们将为客户提供长期服务，定期回访。

After-sale service

We provide 12 months warranty for your purchased products, including three guarantees.

Our company offers lifelong maintenance for the sold equipment.

Our service department commits to responding within 24 hours to ensure timely troubleshooting and production restoration.

We are dedicated to providing long-term service to our customers and conducting periodic follow-ups.